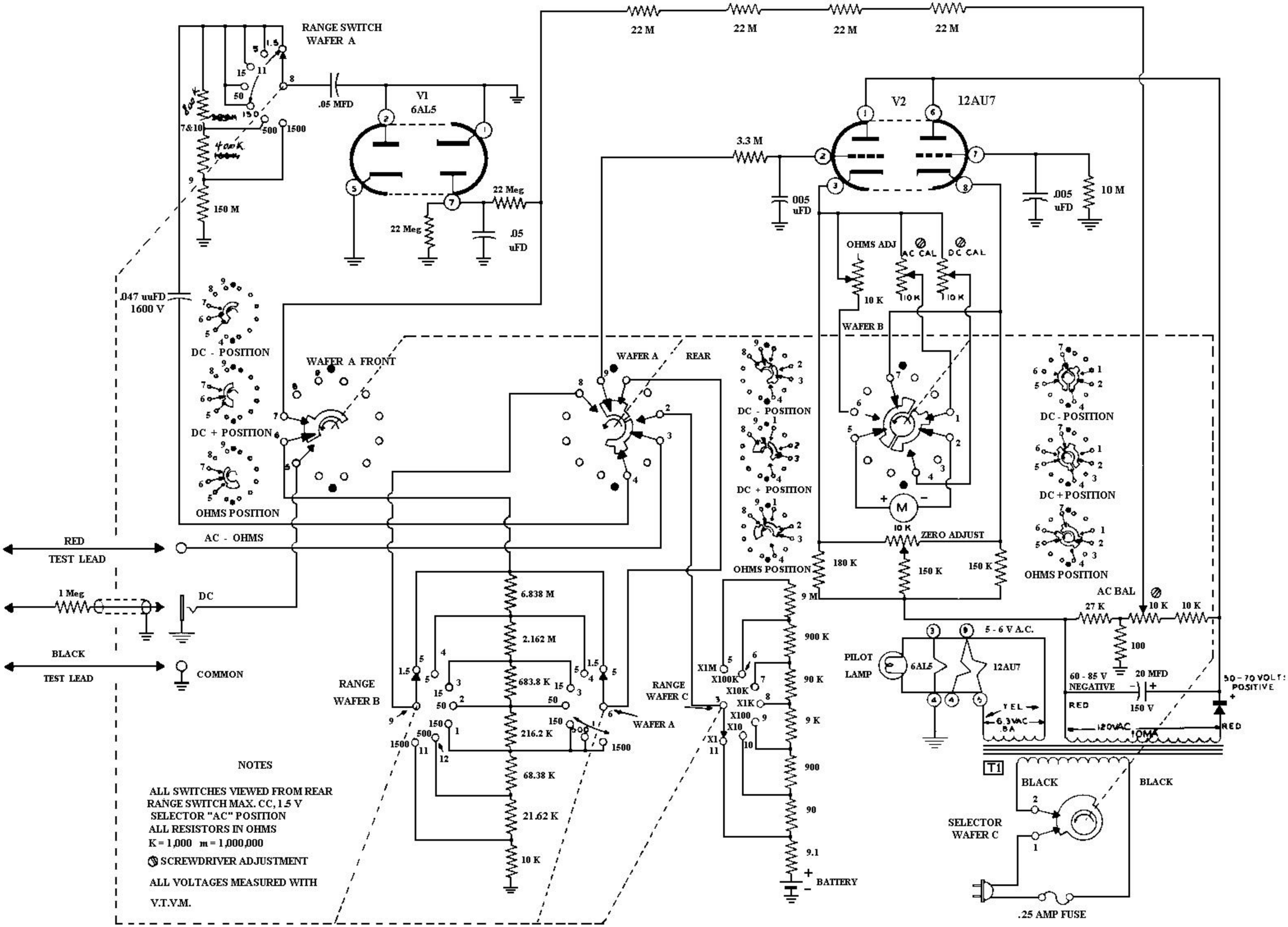

HEATHKIT SERVICE BENCH VTVM

MODEL IM - 10